Datenblatt:

732+000*+000 OfficeLight deLuxe II 11Watt

732+001*+000 OfficeLight deLuxe II 18Watt

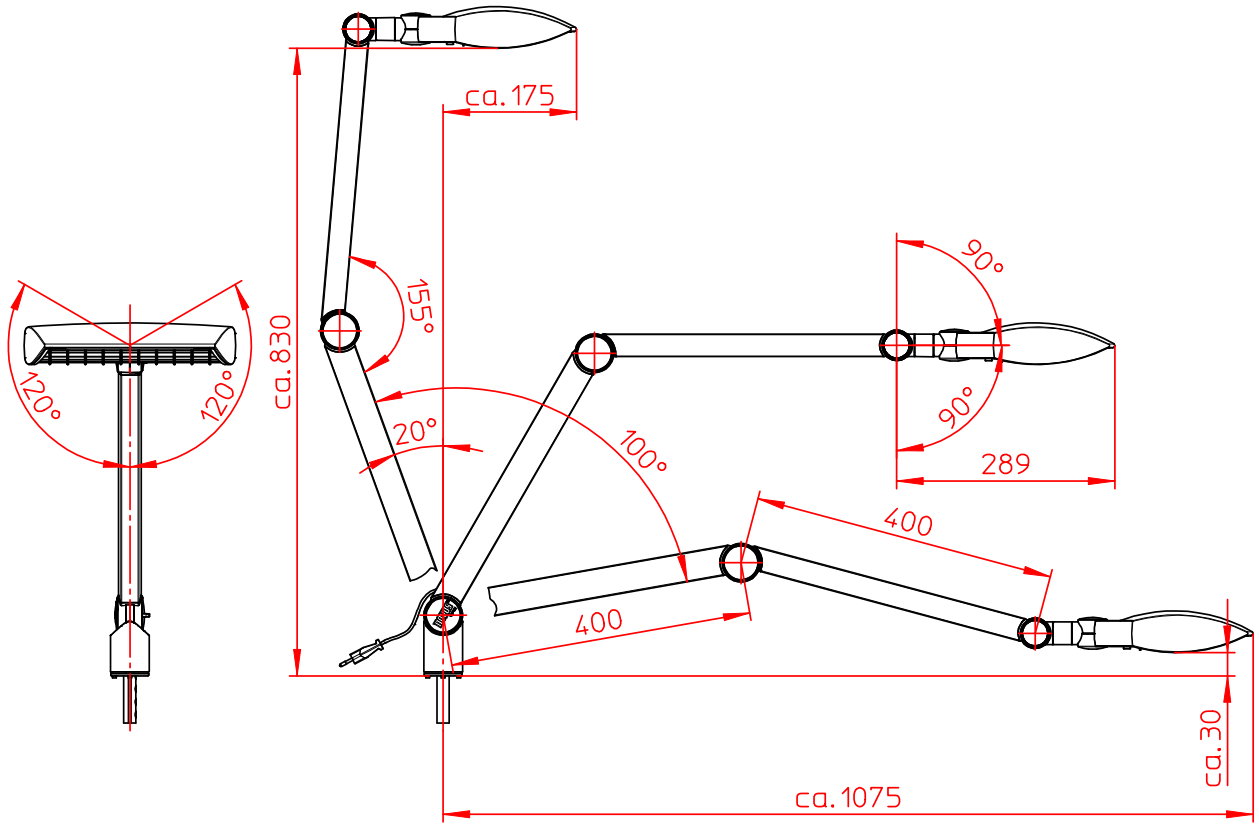

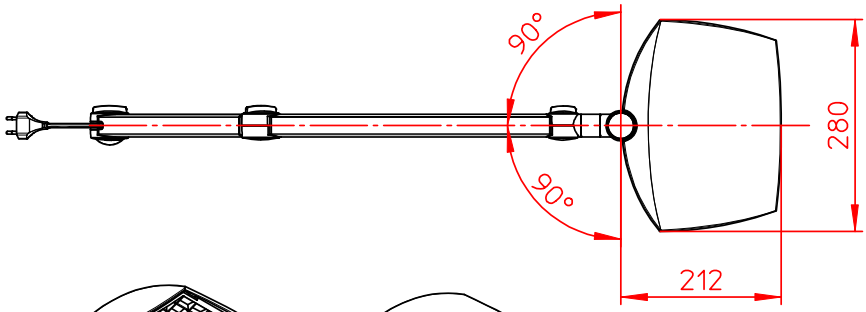

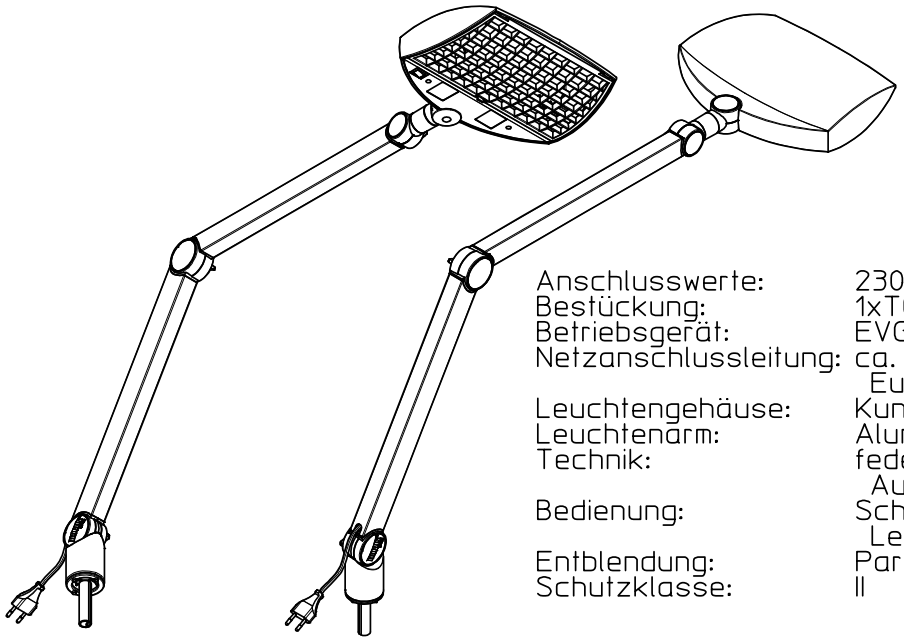

Anschlusswerte:	230-240V; 50Hz
Bestückung:	1xTC-SEL 11W bzw.1xTC-L 18W
Betriebsgerät:	EVG
Netzanschlussleitung:	ca. 2,0m mit Euroflachstecker
Leuchtengehäuse:	Kunststoff
Leuchtenarm:	Aluminium/Kunststoff
Technik:	federunterstützte Ausgleichsmechanik
Bedienung:	Schalter am Leuchtenkopf
Entblendung:	Parabolraster
Schutzklasse:	II

Technische Änderungen vorbehalten! Stand 17.11.09

859-0515